Be sure. testo

Trasmettitore del punto di rugiada fino a -45 °C_{td}

testo 6740

°Ctd

%UR

°C

- Misura del punto di rugiada nel campo di misura da -45 °C_{td} a +30 °C_{td}
- Sensore di umidità Testo con elevata precisione e stabilità a lungo termine
- Uscita analogica 4... 20 mA (2 fili) e connettore allarme opzionale con 2 uscite a relè integrate
- Design compatto con involucro ruotabile di 350° per un posizionamento ottimale del display
- Display con menù operativo (opzionale)

testo 6740 è stato concepito appositamente per la misura dell'umidità residua nell'aria secca o compressa (per es. essiccatori ad adsorbimento). Grazie a una speciale regolazione, consente di ottenere una precisione ottimale nel campo di umidità residua.

Per la visualizzazione dei parametri rilevanti dell'umidità residua è disponibile un'uscita analogica liberamente impostabile e, opzionale, il connettore con 2 uscite a relé. Inoltre, testo 6740 si distingue per il suo design compatto e a misura di utente, che comprende l'involucro ruotabile di 350° per il posizionamento ottimale del display.

www.testo.it

Dati tecnici

Parametri di misura

Punto di rugiada/umidità residua

Unità	%UR, °C
Parametri calcolati	°C_{td}, °F_{td}, °CtA, °FtA, ppmv, mg/m³, °F
Campo di misura	-45 °C_{td}... +30 °C_{td}
Incertezza di misura	±1 K a 0 °C_{td} (+32 °F_{td}) ±3 K a -20 °C_{td} (-4 °F_{td}) ±4 K a -40 °C_{td} (-40 °F_{td})
Sensore	Sensore igrometrico con protocollo di collaudo dell'umidità residua a -40 °C_{td} (-40 °F_{td})

Punto di rugiada atmosferico normalizzato

Campo di misura	-70... -15 °CtdA (-112... -5 °FtdA) (a 30 bar rel./ 435 psi) -54... +10 °CtdA (-94... +50 °FtdA) (a 3 bar rel./43.5 psi) -45... +30° CtdA (-76... +86 °FtdA) (a 0 bar rel./0 psi)
Temperatura	
Campo di misura	0... 50 °C (32... +122 °F)
Incertezza di misura	±0,5K (0... 50 °C/32... 122 °F)
Sensore	NTC

Ingressi e uscite

Uscite analogiche

Corrente/precisione	4... 20 mA (2 fili) / ±40 µA
Ciclo di misura	2 s
Risoluzione	12 bit
Carico	12 V DC: max. 100 Ω, 24 V DC: max. 650 Ω, 30 V DC: 950 Ω
Impostazione	Impostazione libera con i tasti display
Uscite a relè (connettore allarme opzionale, 0554 3302)	
Contatti	2 contatti NC, a potenziale zero, max. 30V/0,5A
Soglie di commutazione	Standard 6 °C_{td}/12 °C_{td}, liberamente programmabili con display
Alimentazione	
Tensione	24 V DC (12... 30 V DC consentito); con connettore allarme (0554 3302) 20... 28 V DC
Consumo di corrente	21 mA (senza connettore allarme) 65 mA (con connettore allarme)

Dati tecnici generali

Design

Materiale/colore	Plastica, poliacrilammide			
Dimensioni	199,5 x 37 x 37 mm (con connettore standard) 203,5 x 37 x 37 mm (con connettore 0554 3302)			
Peso	Circa 300 g			
Display				
Display	Display a 7 segmenti ad alta intensità			
Risoluzione	°C:	0,1	ppmv:	1 / 10 / 100 (in base al v.m.)
	UR:	0,1		
	°C_{td}:	0,1	mg/m³:	1 / 10 / 100 (in base al v.m.)
	°F_{td}:	0,1		
	°CtA:	0,1	°F:	0,1
	°FtA:	0,1		
Ruotabilità (posizionamento display)	350° attorno all'asse dell'involucro			
Installazione				
Filetto / collegamento processo	Filetto G½ o filetto NPT½"			
Varie				
Classe di protezione	IP65 (con connettore attaccato e filo collegato)			
EMC	Secondo la direttiva 89/336/CEE			

Condizioni operative

Temp. di lavoro (involucro)	-20... +70 °C (+4... +158 °F)
Temp. di stoccaggio	-40... +80 °C (-40... +176 °F)
Pressione di processo	max. 50 bar (725 psi)

Disegni tecnici

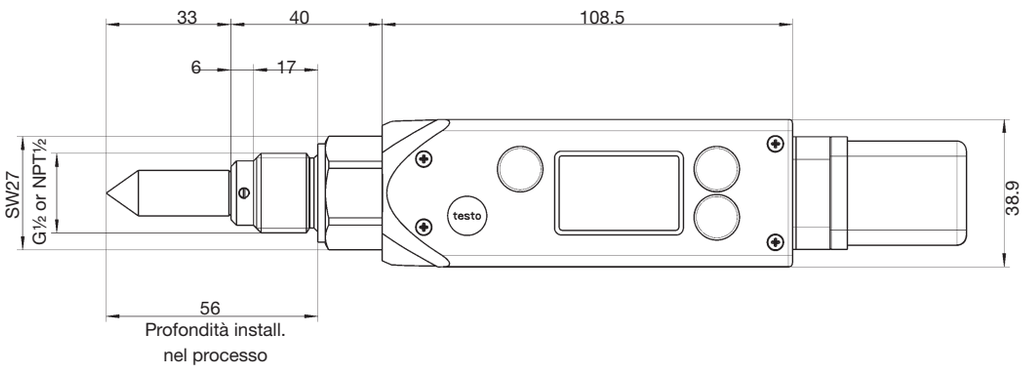

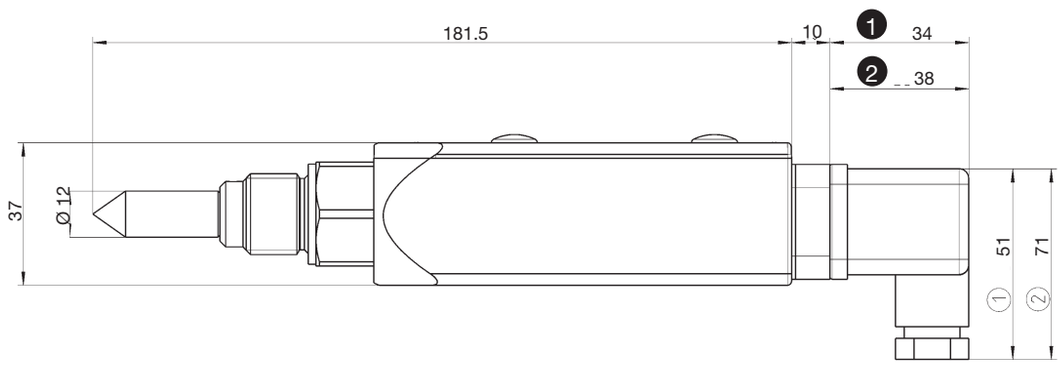

1 Connettore standard (4... 20 mA – 2 fili)

2 Connettore con contatto: connettore per alimentazione/ uscita analogica (4... 20 mA – 2 fili)

Schema dei collegamenti / esempio di ordine

Schema dei collegamenti

Con connettore standard (incluso nella fornitura 0555 674x):

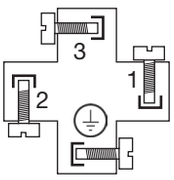

Morsetti connettore
1: + (4... 20 mA), alimentazione 12... 30 VDC
2: - (4... 20 mA)
3: Non usato
4: Terra per misura (schermo cavo)

Con connettore a contatto (0554 3302)

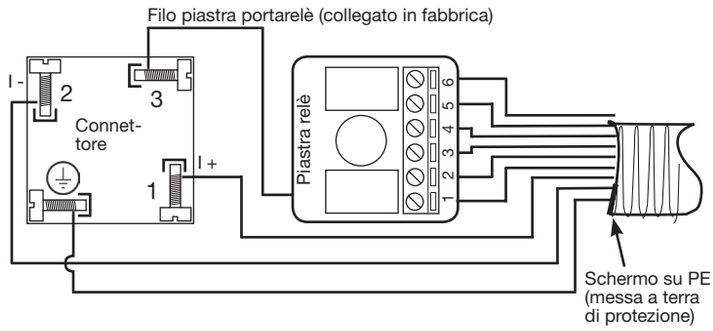

Morsetti connettore		
1:	Ⓐ	I + (4... 20 mA)
2:	Ⓑ	I - (4... 20 mA)
3:		(collegati piastra portarelè in fabbrica)
⏚:		Collegare schermo protezione

Segnale di corrente e alim. 20... 28 V DC con

Morsetti piastra portarelè	
1: 20... 28 V DC	Ⓐ
2: LS +	
3: LS -	
4: US +	
5: US -	Ⓑ
6: 0 V DC	

I connettori di alimentazione devono essere collegati galvanicamente, collegam. Ⓐ-Ⓐ o Ⓑ-Ⓑ

Connettore standard

Questa versione offre un'uscita analogica 4... 20 mA con tecnologia a 2 fili.

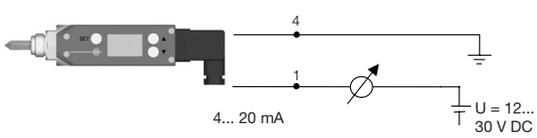

Connettore con contatto (0554 3302)

4... 20 mA, 2 fili e contatti di commutazione a potenziale zero + 2 LED

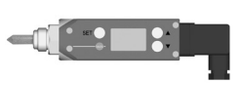

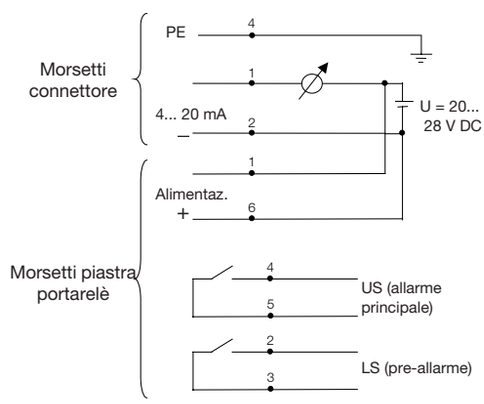

Commutazione max. 0,5 A/30 V

Dati ordine testo 6740

	Codice
Strumento di base (incl. connettore per uscita segnale analogico)	
testo 6741, filetto G½, senza display	0555 6741
testo 6742, filetto NPT½, senza display	0555 6742
testo 6743, filetto G½, con display	0555 6743
testo 6744, filetto NPT½", con display	0555 6744

Testo SpA
Via F.lli Rosselli 3/2
20019 Settimo M.se (MI), Italia
Tel. +39 (02) 33519.1
info@testo.it

0984 8323/TI/sdv/07.2017

Soggetto a modifiche senza preavviso.